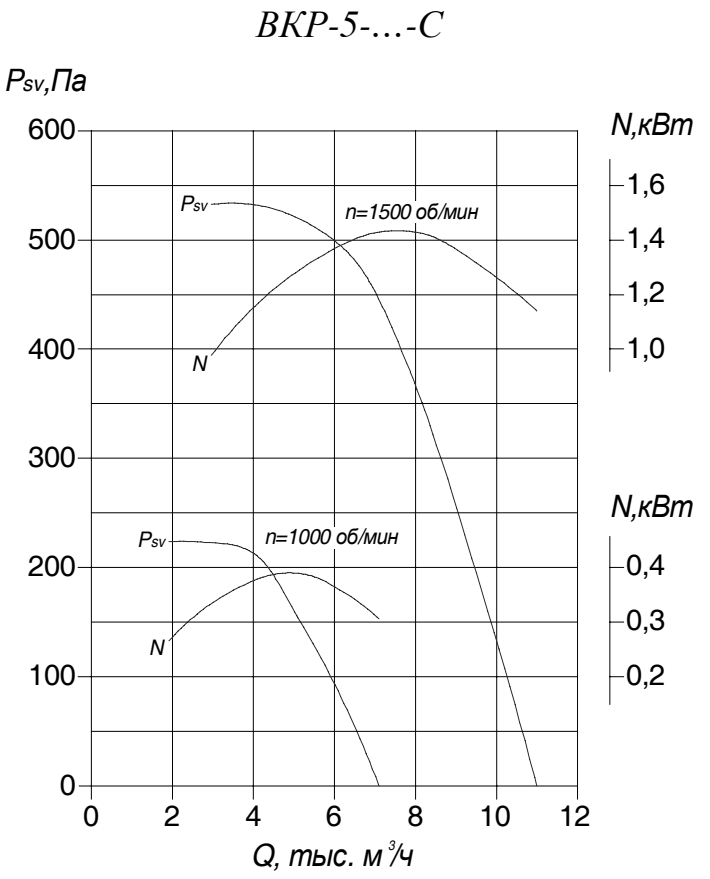

Вентилятор	Электродвигатель			Производительность, тыс.м³/ч	Масса, кг	Виброизолятор	
	Типоразмер	кВт/ (об/мин)	Iн при 380 В, А			Тип	Кол-во
ВКР-5-О-С ВКР-5-К-С	АДМ 71В6	0,55/1000	2,0	1,9-7,1	87	ВП-30	4
	АДМ 80В4	1,5/1500	3,78	2,9-11,0	93		
ВКР-5-В-С ВКР-5-ВК-С	АИМЛ 71В6	0,55/1000	1,7	1,9-7,1	97	-	-
	АИМЛ 80В4	1,5/1500	3,3	2,9-11,0	105		
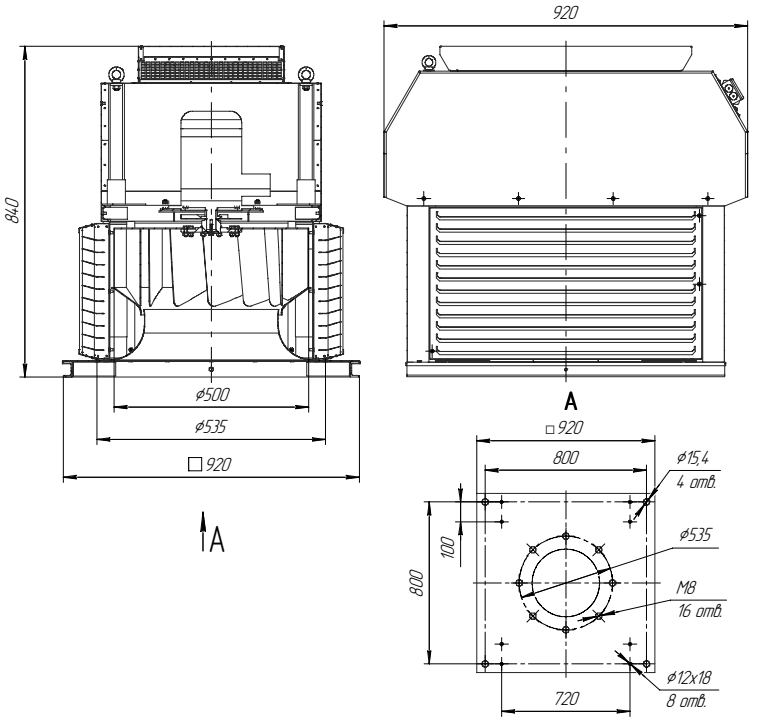
Вентилятор	Частота вращения	Значение L_{wi}, дБ в октавных полосах f_i, Гц								L_{wA}, дБА
		63	125	250	500	1000	2000	4000	8000	
ВКР-5-…-С	1000	74	65	65	73	68	63	59	54	73
	1500	84	76	76	84	79	74	70	64	84