ВКР-12,5-…-С

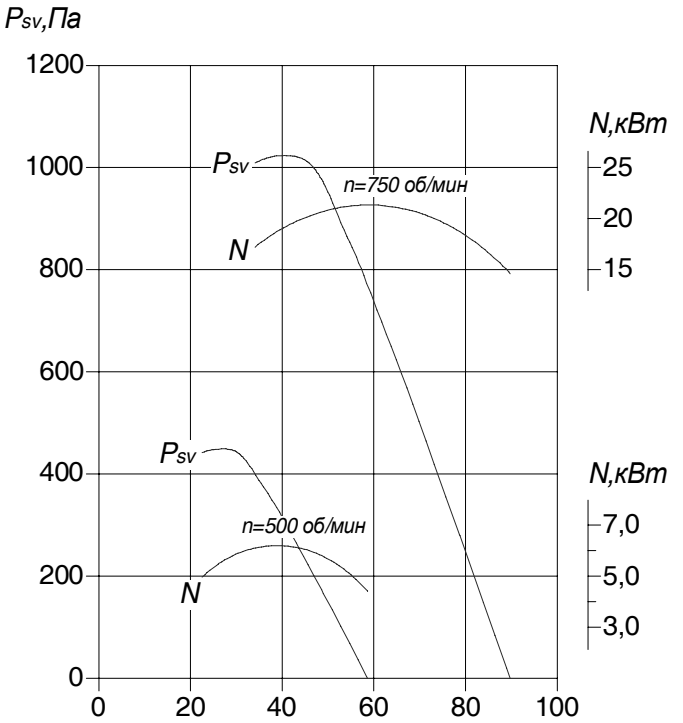

Вентилятор	Электродвигатель			Производительность, тыс.м³/ч	Масса, кг	Виброизолятор	
	Типоразмер	кВт/ (об/мин)	Iн при 380 В, А			Тип	Кол-во
ВКР-12,5-О-С ВКР-12,5-К-С	А 180МА12	7,0/500	21	22,5-58,6	725	ДО-44	4
	5АИ 200L8	22/750	48	34,0-89,7	765		
ВКР-12,5-В-С ВКР-12,5-ВК-С	ВА 200L8	22/750	49	34,0-89,7	1015	-	-

Вентилятор	Частота вращения	Значение L_{wi}, дБ в октавных полосах f_i, Гц								L_{wA}, дБА
		63	125	250	500	1000	2000	4000	8000	
ВКР-12,5-…-С	500	89	80	80	88	83	78	74	69	88
	750	99	91	90	99	93	89	85	79	99

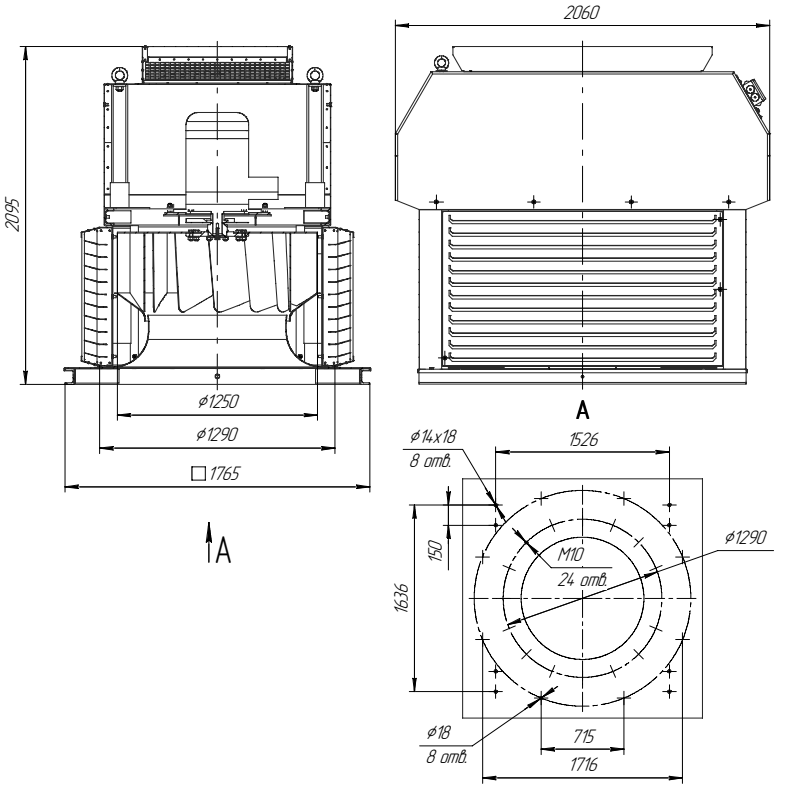

ВКР-12,5-…-Ф

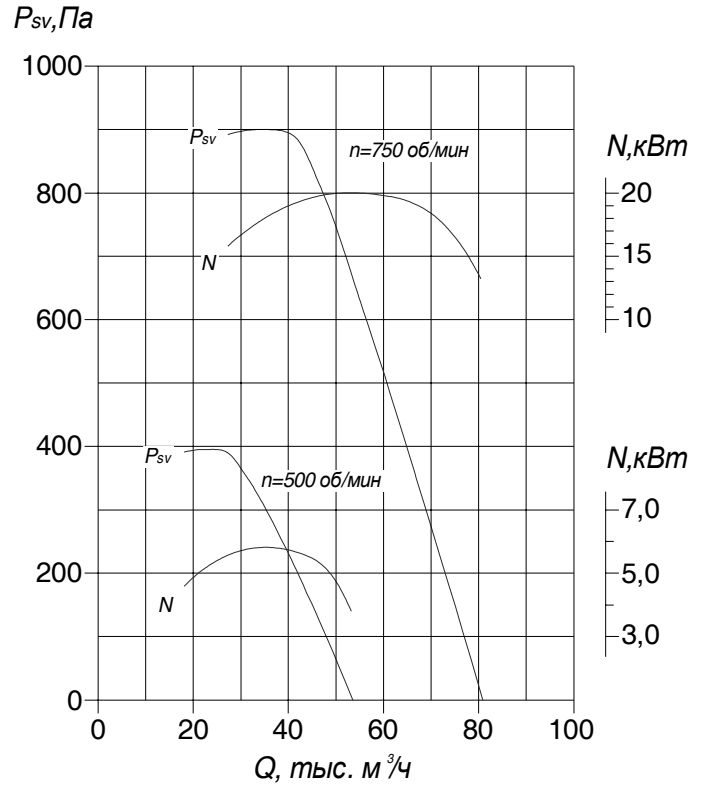

Вентилятор	Электродвигатель			Производительность, тыс.м³/ч	Масса, кг	Виброизолятор	
	Типоразмер	кВт/ (об/мин)	Iн при 380 В, А			Тип	Кол-во
ВКР-12,5-О-Ф ВКР-12,5-К-Ф	А 180МА12	7,0/500	21	18,0-53,2	877	ДО-44	4
	5АИ 200L8	22/750	48	27,2-80,4	917		
ВКР-12,5-В-Ф ВКР-12,5-ВК-Ф	ВА 200L8	22/750	49	27,2-80,4	1105	-	-
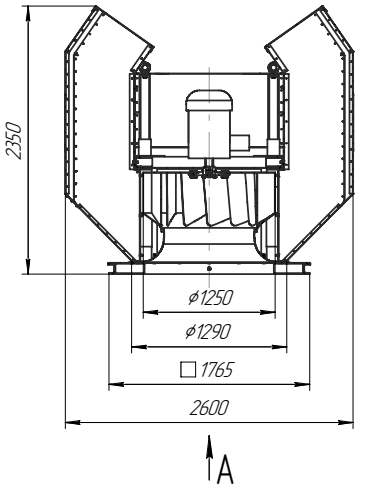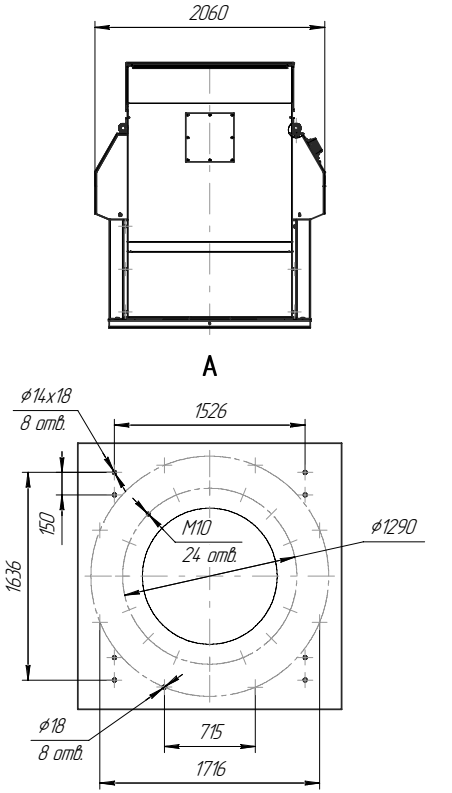
Вентилятор	Частота вращения	Значение L_{wi}, дБ в октавных полосах f_i, Гц								L_{wA}, дБА
		63	125	250	500	1000	2000	4000	8000	
ВКР-12,5-…-Ф	500	89	80	80	88	83	78	74	69	88
	750	99	91	90	99	93	89	85	79	99