“ММоторс” ОАО

г. Етрополе, ул. „Малый Искар” № 3
Тел.: (+359 720) 6 37 14, факс: (+359 720) 6 36 21
Р. Болгария

Ремонт производится при предъявлении гарантийного талона с указанной датой продажи, местом продажи, печатью и подписью продавца по адресу:

СЕРТИФИКАТ

Настоящий сертификат удостоверяет, что ТОО «KRAFT int» является официальным дистрибьютором компании «ASKANIA KASTING» LTD и представляет вентиляционную и электротехническую продукцию торговой марки «MMotors JSC» на территории Республики Казахстан

AB 57

ISO 9001:2008

"KRAFT int"
город Алматы,
Казахстан, ул. Утемисова 32,
Тел./Факс: +7 777 278 98 85
e-mail: kraftint77@mail.ru,

Гарантийный талон

Тип:.....

Заводской №:.....

Дата производства:.....

Дата продажи:.....

Продавец: ..... Покупатель: .....

Условия гарантии

Завод-производитель гарантирует безотказную работу изделия в течение 36 месяцев со дня его покупки. Действие гарантии подтверждается путем предоставления заполненного и заверенного подписью и печатью Продавца гарантийного талона или оригинального счета-фактуры.
Гарантия **не распространяется** на случаи механических повреждений изделия, нарушения правил эксплуатации и при выявленных фактах самостоятельного вскрытия изделия.

www.mmotors-bg.ru

Паспорт MMotors JSC

LONG life systems

AB57

Компактная приточная установка “ЭКО-СВЕЖЕСТЬ 03” и “ЭКО-СВЕЖЕСТЬ 03-Сибирь”

Система проводки воздуха „Эко – Свежесть 03” предназначена для снабжения помещений чистого атмосферного воздуха.Она включаеть в себя гидростат, фильтр с активным углем и нагреватель.
Систему можно использовать и в холодные дни, так как она гарантирует снабжение свежим воздухом комнатной температуры в помещении.
Благодаря своей конструкции, „Эко – Свежесть 03" не только работает бесшумно, но и полностью поглощает шум, который может проникнуть снаружи, а поступающий воздух проходит фильтрацию и йонизирование.

Вентилятор системы оборудован бесшумным электродвигателем с двойно-капсулованными шариковыми подшипниками, марок SKF или NSK, гарантирующими безотказную работу устройства в течении 30 000 часов.

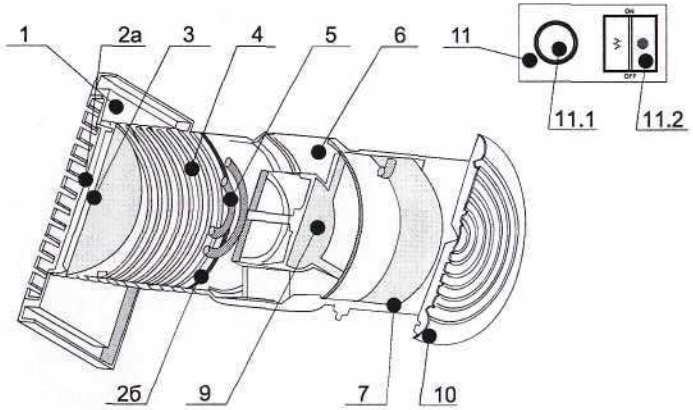

Приточная установка „ЭКО – СВЕЖЕСТЬ 03” состоит из:

1. Внешняя решетка – предохраняет систему от увлажнения даже когда идет сильный дождь.

2. Фильтры:
Фильтр с активным углем – обеспечивает приток чистого воздуха даже в сильно загрязненных городских и промышленных районах. Очищает воздух от запахов, пыли, бактерий, сажи, автомобильных выхлопов и пр.
Фильтр тонкой очистки – используют в сильно запыленных районах.
Когда используют в сильно загрязненных районах, рекомендуется менять фильтр как минимум два – три раза в год.
Место для фильтра – 2а (когда есть прямой доступ к системе извне) и 2б (когда нет прямого доступа к системе извне).

3. Металлический клапан – воспрепятствует поступлению воздуха в неработающий аппарат.

4. Воздухопровод – позволяет регулировать длину аппарата в соответствии с толщиной стены.

5. Подогреватель 420 W (“Эко – Свежесть 03 Сибирь“ - 840 W) – экономичный, он предназначен для импульсной работы. Достигает t (разница между внешней температурой воздуха и температурой воздуха, входящего в помещение) 40°C при работе системы в режиме 100 m³/h.

6. Термостат – управляет подогревателем и обеспечивает 23°C (комнатную температуру) воздуха, входящего в помещение. При температуре воздуха, входящего в помещение выше 17° C, подогреватель не включается.

7. Термопредохранитель: предохраняет систему от перегрева.